MONTÁŽNÍ MANUÁL

TLUMIČ NÁRAZU TAU TUBE®
PARALLEL 50,80,100,110

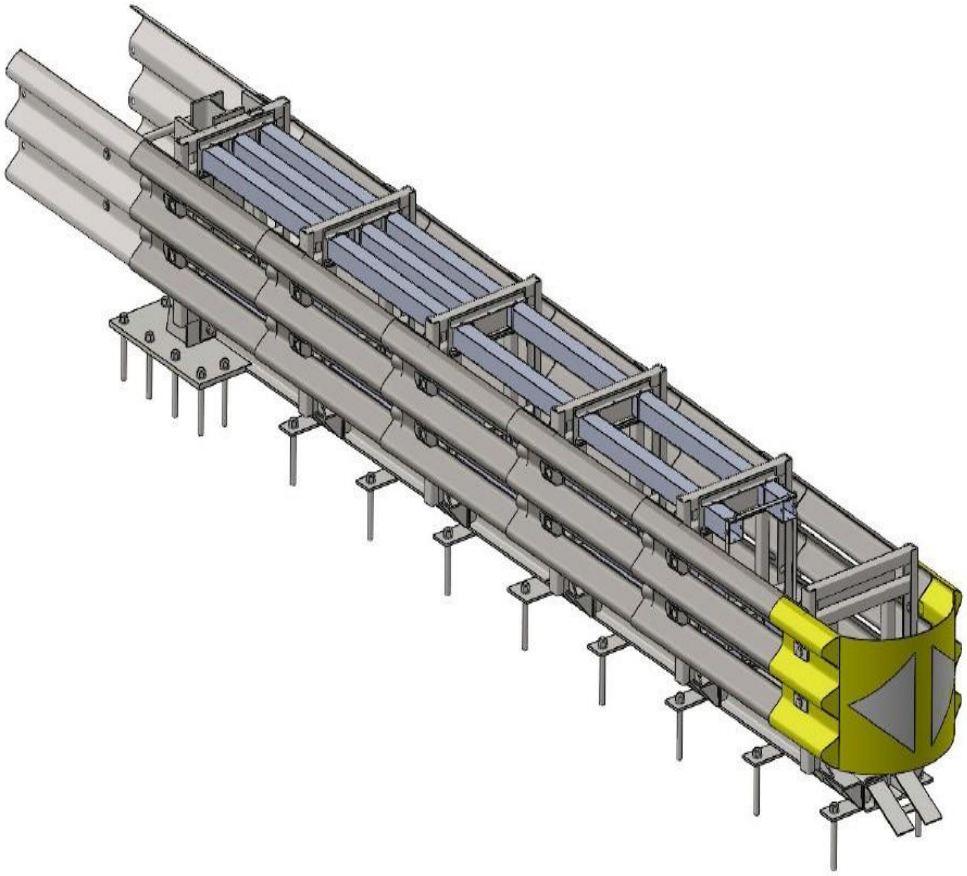

RENA NOVA, s.r.o.
Budova obecního úřadu 28
696 71 Blatnice
www.renanova.cz

Datum: 02.07.2017

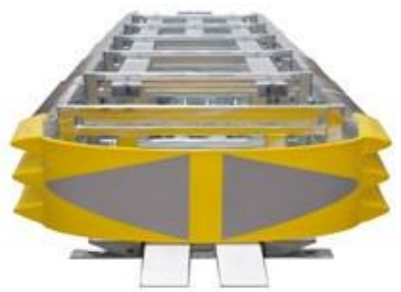

MONTÁŽNÍ MANUÁL
TAU TUBE

Obsah

Předmluva---------- 3
Název a označení výrobku---------- 3
Základy/ povrch---------- 3
Napojení na svodidla---------- 3
Údržba a kontrola---------- 4
Opravy---------- 4
Před instalací---------- 4
Sada doporučeného nářadí---------- 4
Předmontovaný system, postup montáže---------- 5
Nesmontovaný system, postup montáže---------- 6
Seznam dílů---------- 10
Výkresy---------- 12

- výkresy TAU TUBE 50---------- 12
- výkresy TAU TUBE 80---------- 14
- výkresy TAU TUBE 100---------- 19
- výkresy TAU TUBE 110---------- 23
- výkres přechodového dílu na betonová svodidla---------- 26
- výkres přechodového dílu na ocelová svodidla NH4---------- 27

Označení výrobku---------- 27

PŘEDMLUVA

Skupina vodících tlumičů nárazu TAU TUBE od italského výrobce Snoline, se sídlem v Trezzo sull´Adda (dále jen “Výrobce”) kombinuje nejlepší technická řešení s nejlepšími a nejnovějšími materiály pro dopravní bezpečnost. Základní díly tlumičů jsou vyrobeny z kvalitní oceli S235 JR, S275JR a S355JR. Jako každý jiný bezpečnostní systém i tlumič nárazu TAU TUBE musí být pro svou správnou funkci řádně nainstalován. Před započetím instalace je nutné se s instalačními instrukcemi řádně seznámit. Nedodržení instrukcí pro instalaci může způsobit jeho nesprávnou funkčnost. Pro technické dotazy volejte mobilní číslo +420 775 957 063.

NÁZEV A OZNAČENÍ VÝROBKU

Skupina vodících tlumičů TAU TUBE zahrnuje následující typy: TAU TUBE P110, TAU TUBE P100, TAU TUBE P80 a TAU TUBE P50. Každý tlumič je řádně označen identifikačním CE štítkem s vyraženým výrobním číslem, umístněným na rámu zadní konzoly (foto na str. 26).

ZÁKLADY/ POVRCH

Při instalaci tlumiče TAU TUBE na povrch komunikace z asfaltu nebo betonu nepotřebujeme speciální základy. Pouze při instalaci na nezpevněný povrch připravíme železobetonový základ pro fixaci kolejnic dle výkresu příslušného typu tlumiče, viz kapitola “Výkresy”.
Povrch pro umístění tlumiče nárazu TAU TUBE by měl být souvislý a rovný, neměl by obsahovat výmoly či nerovnosti. Tlumiče TAU TUBE se mohou instalovat pouze na betonový nebo asfaltový základ. Případný železobetonový základ o minimální tloušťce 250 mm se skládá z betonu odoleného proti CHRL (typ C30/37, XF4) a svařované ocelové sítě (Ø 5 mm, oko 150x150 mm), uložené 125 mm pod povrchem. Pokud se na místě instalace nachází asfaltový povrch, pak systém instalujeme přímo na tento povrch. Tloušťka afaltového povrchu bez podloží je stanovena na 250 mm nebo 150 mm asfaltu a 150 mm zpevněného podloží nebo 100 mm asfaltu a 200 mm betonu.
Vrtání děr pro kotevní šrouby proveďte podle příslušných pokynů tohoto manuálu. Chodníky či ostrůvky v místě instalace musí být odstraněny. Při problémech s instalací z důvodu nerovností a/nebo svažitým terénem a/nebo nedostatečnou hloubkou nutnou pro kotvení je další postup nutné konzultovat s technickým oddělením výhradního dodavatele systému, firmou RENA NOVA, s.r.o.

NAPOJENÍ NA SVODIDLA

Tlumiče nárazu TAU TUBE se standardně napojují přímo na ocelová svodidla výrobců Marcegaglia a Arcelor Mittal, viz kapitola “Výkresy”. Přechodky na ostatní typy svodidel dodá firma RENA NOVA, s.r.o. po objednání. Tlumiče TAU TUBE mohou být také instalovány jako samostatně stojící.

ÚDRŽBA A KONTROLA

Tlumiče TAU TUBE nevyžadují žádnou zvláštní údržbu. Doporučuje se pouze preventivní kontrola neporušenosti tlumiče a omytí reflexní fólie Z3 v souladu s manuálem firmy 3M - "Informace o výrobku 3990“. Za účelem kontroly a odstranění nalezených usazenin jsou doporučeny pravidelné prohlídky (každé 2-3 roky). Co se týká pravidelných prohlídek, doporučuje se následující:

- kontrola stavu hliníkových trubek (především jejich počet).
- kontrola nežádoucích nečistot na kolejnicích, které by mohly ovlivnit funkčnost (kamínky, apod.).
- kontrola stavu čela tlumiče Z3 (celistvost, upevnění). Pokud je jen částečně poškozeno, musí se vyměnit.
- systém doporučujeme jednou za 1-2 roky vypláchnout pomocí tlakového ostřikovače roztokem vody a vhodného neagresivního detergentu.

OPRAVY

Opravy tlumičů TAU TUBE a výměny poškozených dílů provádí na základě pověření výrobce výhradně firma RENA NOVA, s.r.o. Pokud dojde k nehodě, systém musí být obnoven, obzvláště pak jeho poškozené díly musí být vyměněny. Konstrukce systému TAU TUBE je navržena tak, aby počet jednotlivých dílů k výměně v případě nehody byl omezen na nezbytné minimum. Pro opravy a výměny jednotlivých dílů je povoleno použít pouze originální díly společnosti Snoline.

PŘED INSTALACÍ

Instalace tlumiče nárazu TAU TUBE v závislosti na okolnostech v místě instalace běžně vyžaduje spolupráci čtyř osob a maximálně 3 hodiny času. Před zahájením instalace doporučujeme seznámení se samostatnými díly systému TAU TUBE. Nedodržení instrukcí uvedených v tomto manuálu může způsobit nesprávnou funkčnost zádržného systému.

SADA DOPORUČENÉHO NÁŘADÍ

- generátor proudu (elektrocentrála)
- prodlužovací elektrický kabel
- vrtačka s vrtákem do betonu nebo asfaltu
- nádrž vody a ponorné čerpadlo (v případě vrtání korunkovým vrtákem)
- sochor (páčidlo)
- sada klíčů a nástrčných klíčů s ráčnou (utahovací moment do 200 Nm)
- měřící pásmo (alespoň 10 m), šňůra a křída (dřevokřída)
- vozidlo vybavené hydraulickým zvedacím zařízením (s hydraulickou rukou)
- kompletní sada běžného nářadí (šroubováky, klíče, apod.)

Seznam doporučeného nářadí je pro obecné doporučení. Aktuální potřeba zařízení, která budou používána může záviset na specifických podmínkách místa instalace. Během instalace musí být dodržována aktuálně platná legislativa BOZP (Bezpečnost a ochrana zdraví při práci) v den instalace.

PŘEDMONTOVANÝ SYSTÉM

Postup montáže

1. Systém umístěte do finální polohy. Označte otvory barvou pro označení místa vrtání otvorů pro kotevní šrouby. Odsuňte systém a vyvrtejte otvory (průměr 32 mm hloubka 220 mm). Očistěte je, odstraňte nečistoty a naplňte chemickou maltou (do ¾ hloubky otvoru). Umístěte systém zpět, srovnejte na vyvratné otvory a vložte do připravených otvorů kotvící šrouby s maticemi a podložkami. Hned nedotahujte, ale nechte chemickou maltu vytvrdnout (40-50 minut při teplotě 20 °C, 80-90 minut při teplotě 10 °C). Poté utáhněte matice M20 silou 140 Nm a matice M24 silou 200 Nm.

Pokud máte k dispozici vrtací šablonu, dejte ji po vyměření na finální místo a vyznačte otvory barvou ve spreji. Pak vrtací šablonu odstraňte a začněte vrtat (průměr 32 mm, hloubka 220 mm). Dále pokračujte podle výše uvedného postupu.

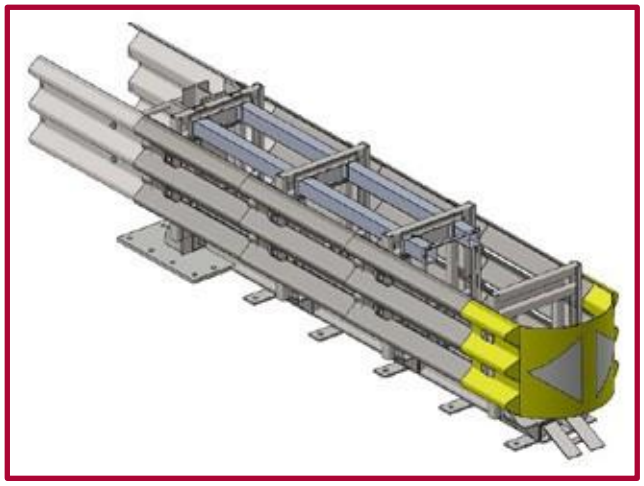

TAU TUBE 80

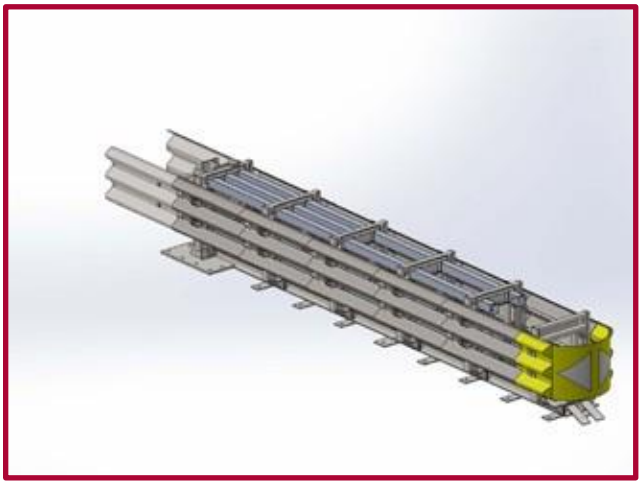

TAU TUBE 110

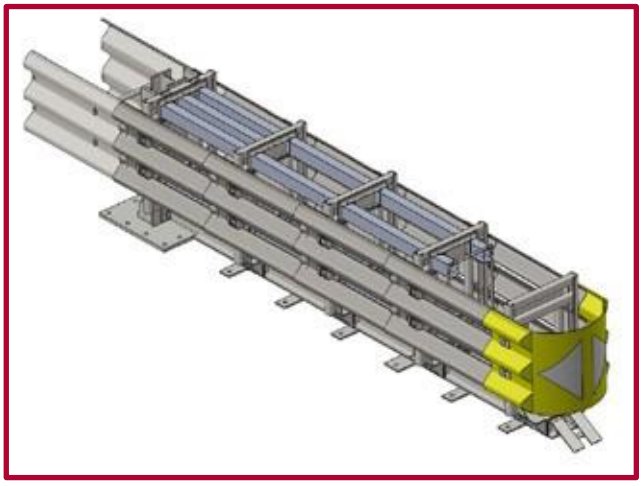

TAU TUBE 100

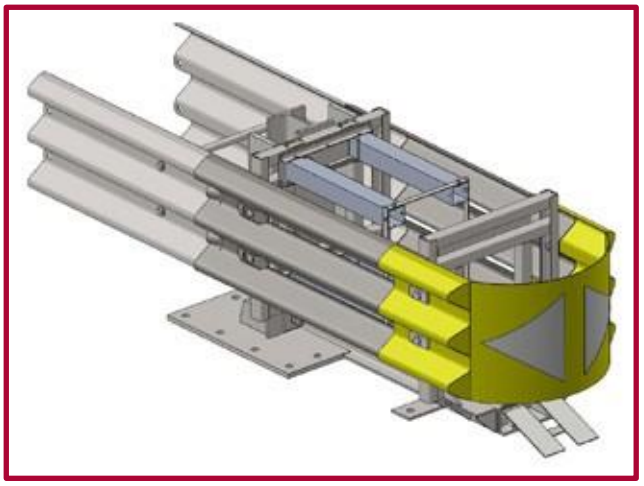

TAU TUBE 50

NESMONTOVANÝ SYSTÉM

Před začátkem instalace si zkontrolujte seznam jednotlivých dílů, abyste se ujistili, že byl celý systém řádně doručen.

Postup montáže

1. Instalace zadní konzoly a kolejnic

Umístěte zadní konzolu a kolejnice (zadní, přední) do jejich finální polohy. Použijte otvory pro kotvící šrouby jako šablonu pro označení místa pro vyvrtání otvorů. Odstraňte zadní konzolu a kolejnice a vyvrtejte otvory (průměr 32 mm, hloubka 220 mm). Očistěte je, odstraňte nečistoty a naplňte chemickou maltou (do ¾ hloubky otvoru). Umístěte systém zpět, srovnejte na vyvratné otvory a vložte kotvící šrouby s maticemi do připravených otvorů a podložkami. Hned nedotahujte, ale nechte chemickou maltu vytvrdnout (40-50 minut při teplotě 20 °C, 80-90 minut při teplotě 10 °C). Poté utáhněte matice M24 silou 200 Nm.

Pokud máte k dispozici vrtací šablonu, dejte ji po vyměření na finální místo a vyznačte otvory barvou ve spreji. Pak vrtací šablonu odstraňte a začněte vrtat (průměr 32 mm, hloubka 220 mm). Dále pokračujte podle výše uvedného postupu.

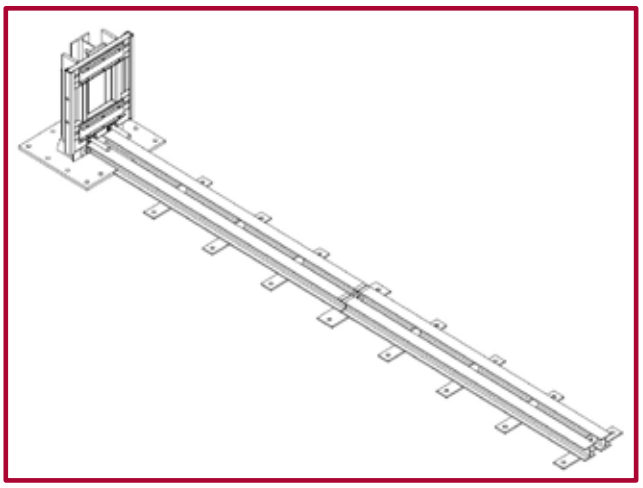

2. Spojení zadní kolejnice se zadní konzolou

Spojte zadní kolejnici se zadní konzolou šrouby M20 (utáhněte silou 140 Nm).

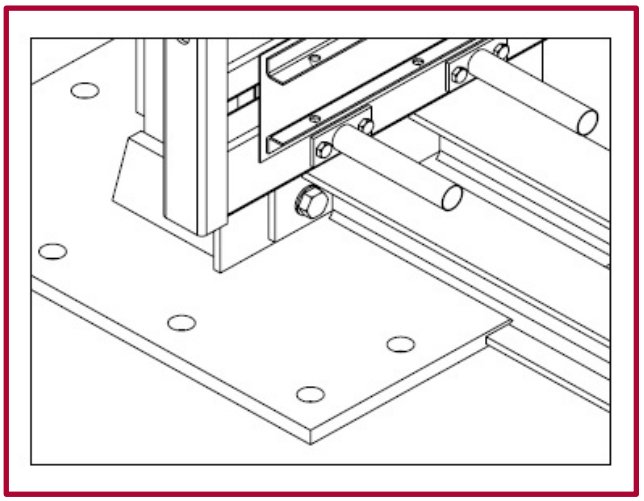

3. Spojení kolejnic

Upevněte k sobě dvě kolejnice (utáhněte silou 140 Nm).

Typ TAU TUBE 50 a TAU TUBE 80 mají kolejnice jako jeden kus (spojení se neprovádí).

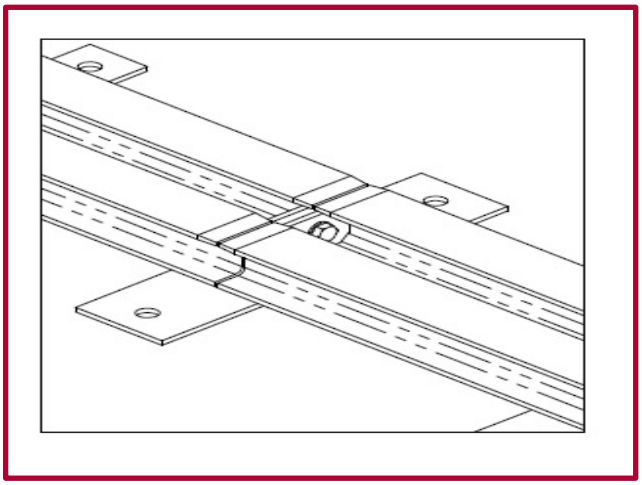

4. Vnitřní rám a tlumící trubky

Tlumící trubky namontujte na rám zadní konzoly jak je uvedeno na výkresu DET. D a DET C. Umístěte vnitřní rám na kolejnici (do kterého jste předem namontovali díl 5 (destičku), díl 3 (pojezdové kolečko) a díl 6 (doraz). Ujistěte se, že díl 6 (doraz) míří směrem k přední části systému, a přisuňte vnitřní rám k již instalovaným tlumícím trubkám rámu předešlého.

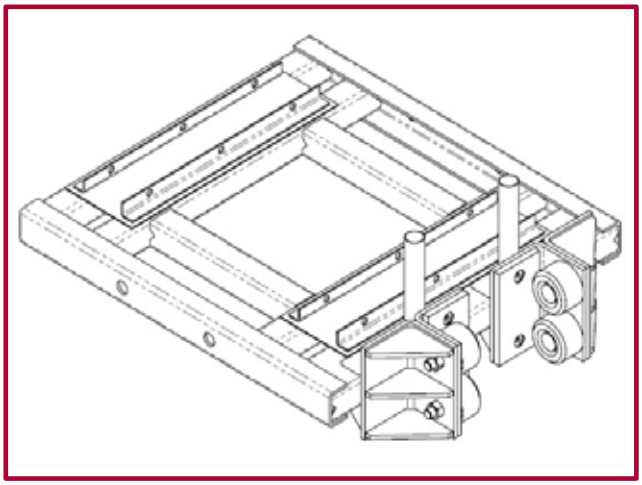

Tímto způsobem namontujte všechny rámy. Pro určení správného počtu tlumících trubek zkontrolujte výkresy DET E, DET C a DET F.
.

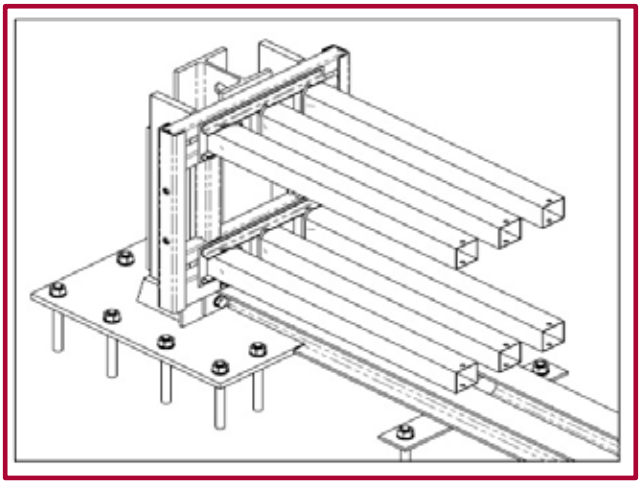

Připevňete krátké tlumící trubky (D=200 mm) k prvnímu vnitřnímu rámu u typů TAU TUBE 110, 100, 80.

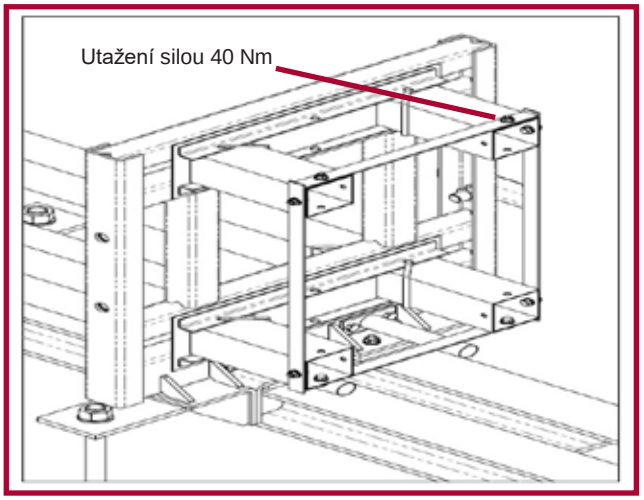

Pro typ TAU TUBE 50 připevňete krátké tlumící trubky (D=600 mm) přímo k zadní konzole.

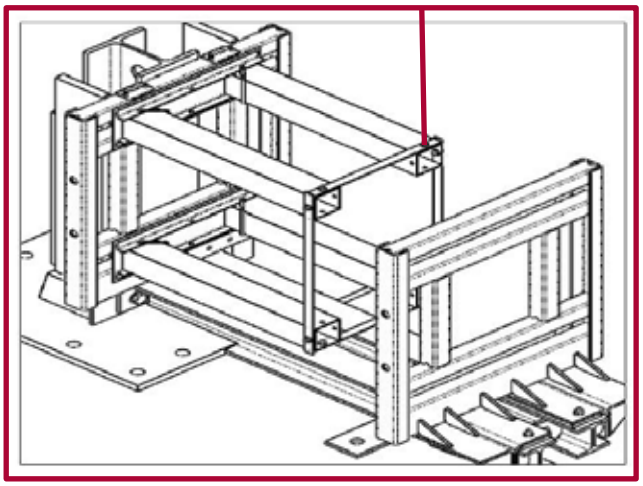

V této fázi umístěte přední rám na přední kolejnici. Dejte pozor, aby, pojízdná část s pojezdovými kolečky mířila k přední části systému. Před umístěním předního rámu se ujistěte, že je upevněna koncovka kolejnice. Šrouby a matice u rámu, pojezdových koleček a dorazu utáhněte silou 40 Nm.

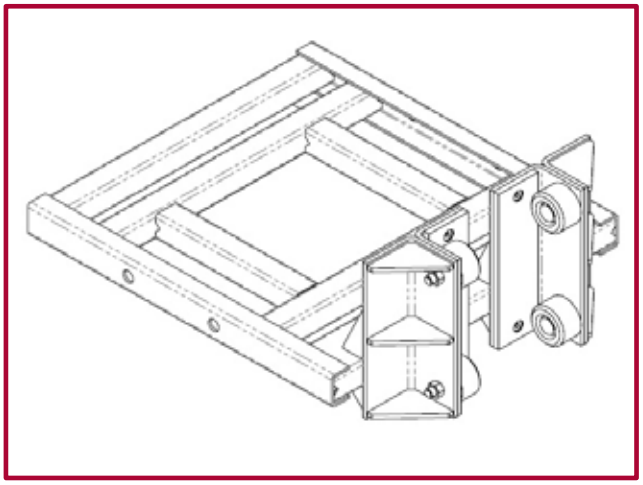

5. Koncovka kolejnice

Upevněte koncovku kolejnice tak (sila utažení 140 Nm), jak je uvedeno na fotografii vpravo. Poté umístěte přední rám (bez tlumících trubek) ve vzdálenosti 920 mm od vnitního rámu s krátkými tlumícími trubkami pro TAU TUBE 110, 100, 80 a pro systém TAU TUBE 50 do stejné vzdálenosti, ale od zadní konzoly.

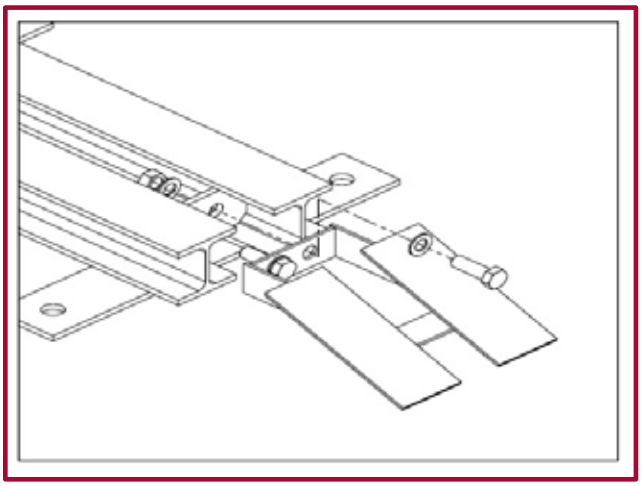

6. Montáž svodnic (3-vlna) a upevnění jezdců

Začněte montovat svodnice po obou stranách od zadní konzoly a pokračujte směrem k přednímu rámu. Utáhněte jezdce silou 140 Nm.

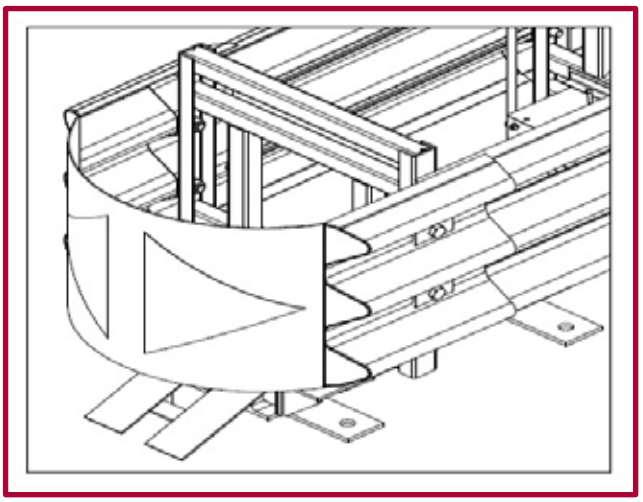

7. Čelo Z3 a rozpěrné tyče

Na závěr upevněte čelo Z3 a rozpěrné tyče (síla utažení rozpěrných tyčí je 140 Nm).

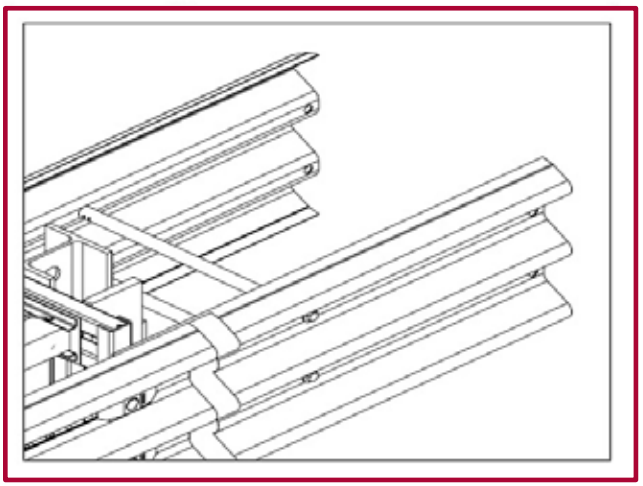

SEZNAM DÍLŮ

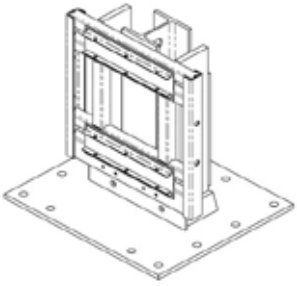

Zadní konzola (díl č.7)

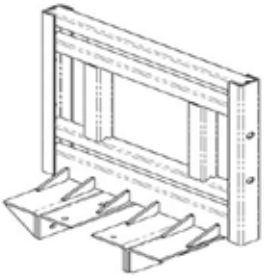

Přední rám (díl č.1)

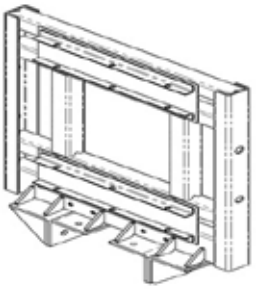

Vnitřní rám (díl č.2)

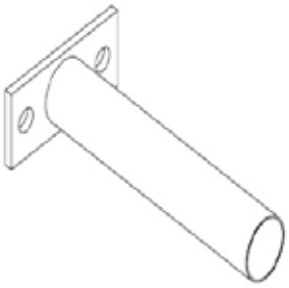

Doraz (č. 6)

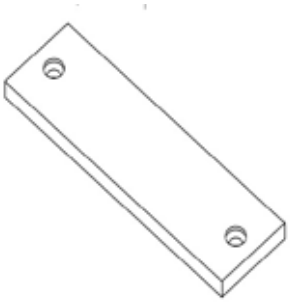

Přední destička (díl č.4)

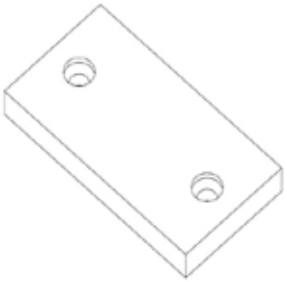

Destička (díl č.5)

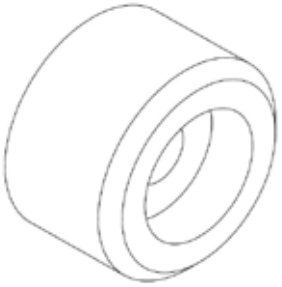

Pojezdové kolečko (díl č.3)

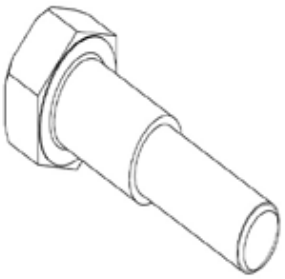

Šrouby HH M16 (díl č.18)

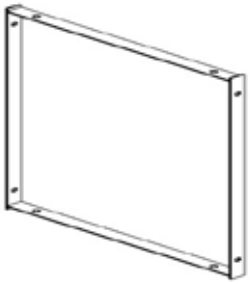

Nosník trubek (díl č.13)

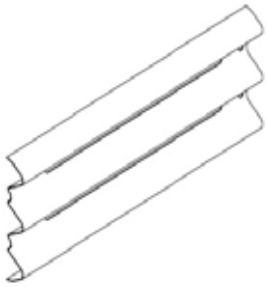

Svodnice, L=1250 (díl č. 14)

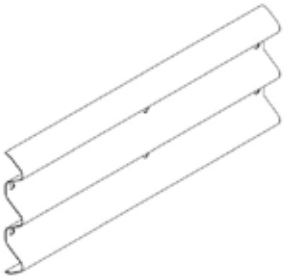

Koncová svodnice (díl č.16)

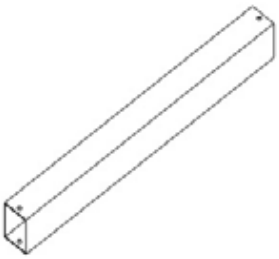

Tlumící trubka 80x80x2 L=920 (díl č.11)

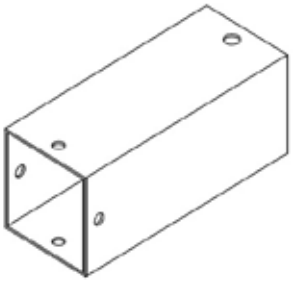

Tlumící rubka 80x80x2 L=200 (díl č.12)

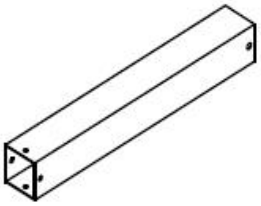

Tlumící trubka 80x80x2 L=600

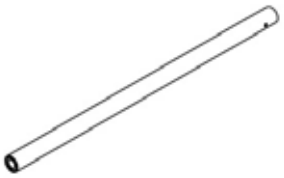

Rozpěrná tyč (díl č.17)

Jezdec (díl č. 15)

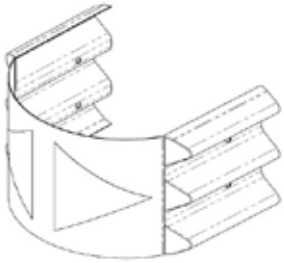

Čelo Z3
(díl č. 38)

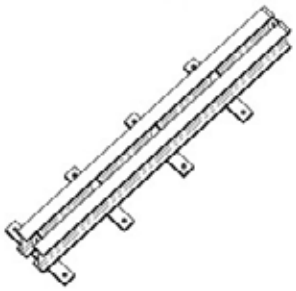

Přední kolejnice P110
(díl č.8)

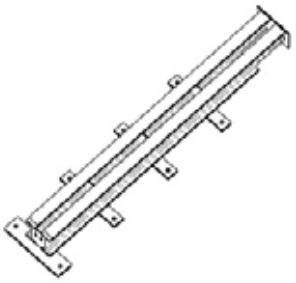

Zadní kolejnice 110
(díl č.9)

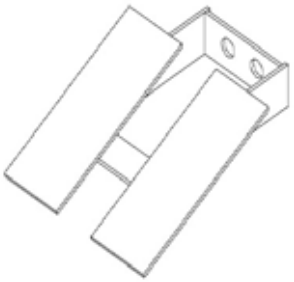

Koncovka kolejnice
(díl č.10

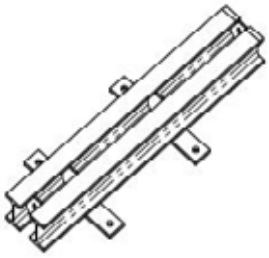

Přední kolejnice P100
(díl č.8)

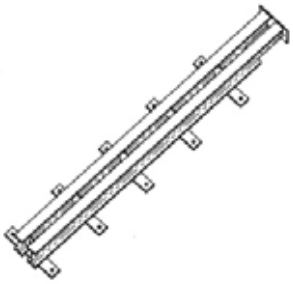

Kolejnice P80

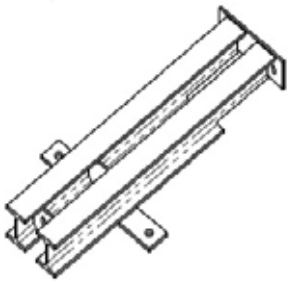

Kolejnice P50

VÝKESY

TAU TUBE 50

Železobetonový základ, TAU TUBE 50

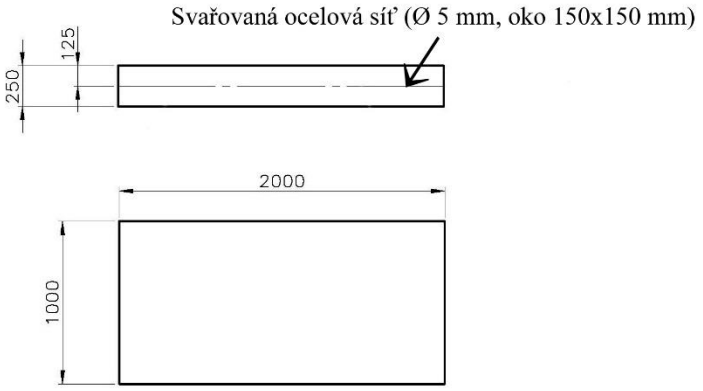

Zadní konzola a kolejnice, TAU TUBE 50

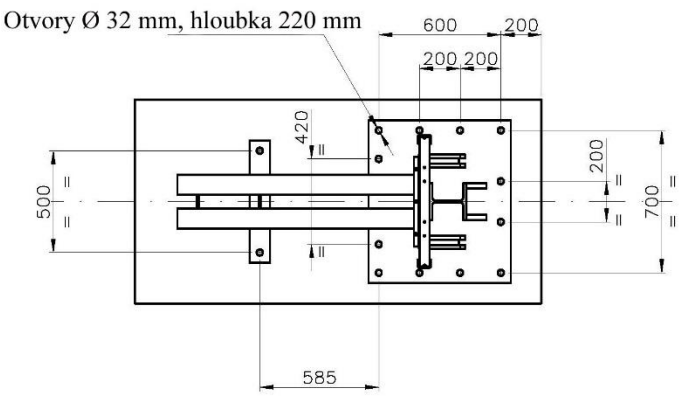

SEZNAM DÍLŮ – TAU TUBE 50		
Název dílu	Kód	Počet (ks)
1. Přední rám	TUB0024	1
2. Pojezdové kolečko	TUB0025	4
3. Přední destička	TUB0038	2
4. Zadní konzola	TUB0008	1
5. Kolejnice	TUB0050	1
6. Koncovka kolejnice	TUB0047	1
7. Tlumící trubka 80x80, D=600	TUB0060	4
8. Nosník trubek	TUB0045	1
9. Svodnice, 3-vlna	TUB0009	2
10. Jezdec	TAU0179	4
11. Koncová svodina, 3-vlna	TAU0020	2
12. Rozpěrné tyče	TUB0028	2
13. Šrouby HH M16	TUB0029	4
14. Šrouby HH M8x20	480608	8
15. Šrouby HH M16x50	480609	8
16. Šrouby HH M20x60	480610	12
17. Šrouby FSH M10x35	481058	4
18. Kotevní šroub M24x250	481510	14
19. Uchycení čela Z3	TUB0041	4
20. Podložka M8	480634	16
21. Podložka M10	510173	4
22. Podložka M16	481219	12
23. Podložka M20	480639	16
24. Podložka M24	481509	14
25. Matice M8	480662	8
26. Matice M10	480664	4
27. Matice M16	480665	8
28. Matice M20	480642	12
29. Matice M24	481508	14
30. Ocelový pásek (7,9x360)	480618	4
31. Chemická malta	MAL-HIL	2
32. Čelo Z3	TN880Y	1
33. Nýty Ø4,8x20	510236	4
34. Identifikační štítek	TAU0114	1
35. CE štítek	TUB0059	1
36. Koncová trubka svodnice	TAU0025	2

TAU TUBE 50

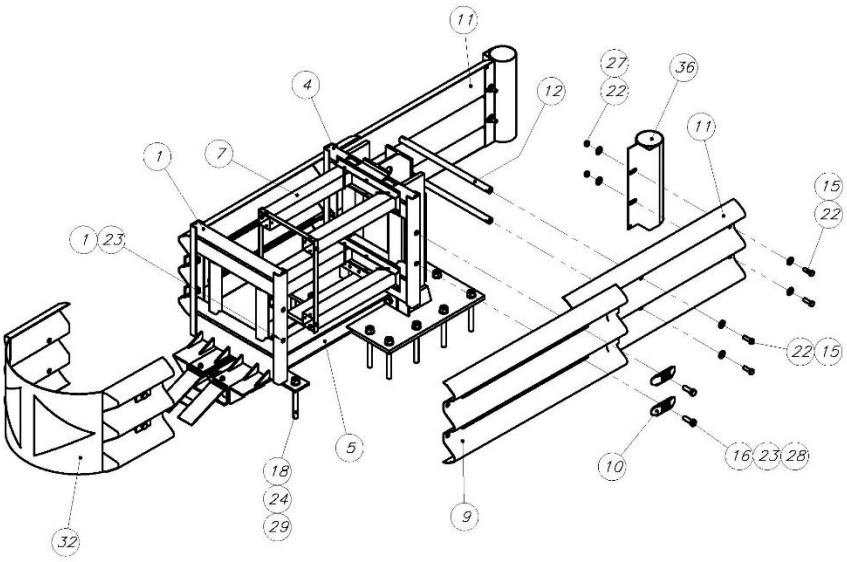

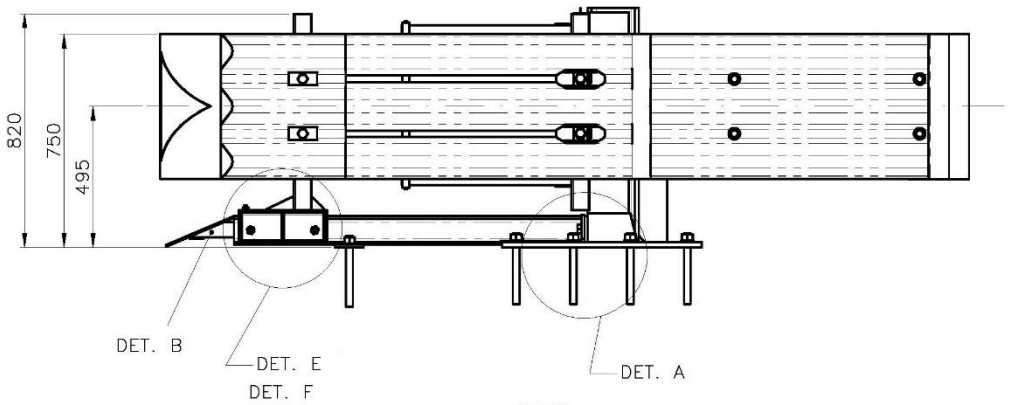
820
750
495
DET. B
DET. E
DET. F
DET. A

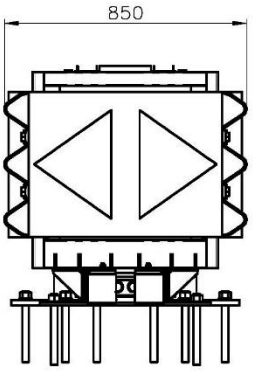
850

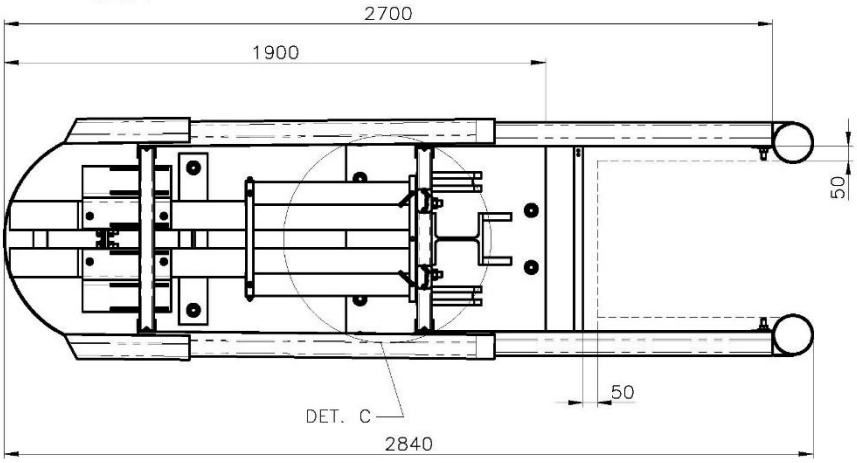
2700
1900
50
50
DET. C
2840

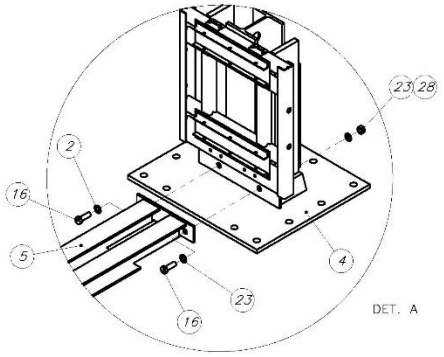
23
28
2
16
5
4
23
16
DET. A

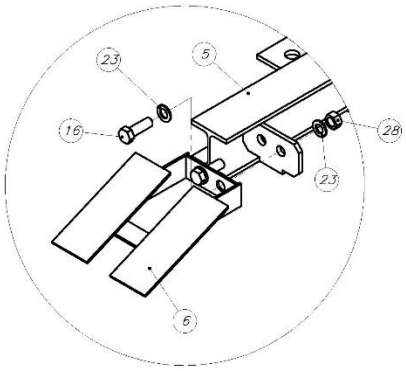
23
5
16
28
23
6

DET. B

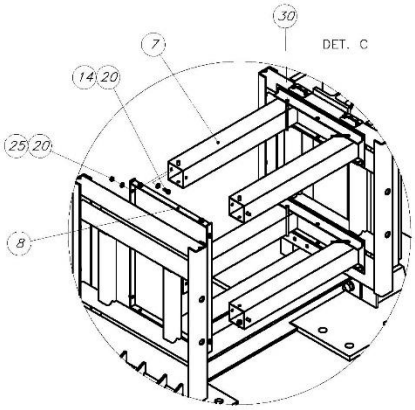
30
DET. C
7
14
20
25
20
8

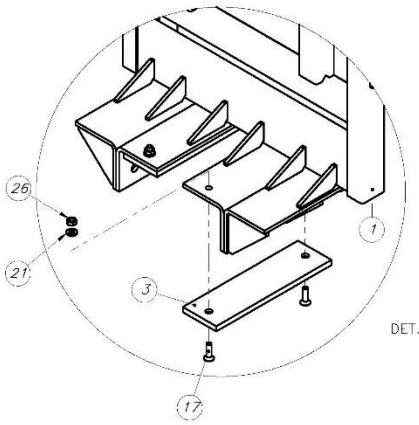
26
21
3
17
1
DET. E

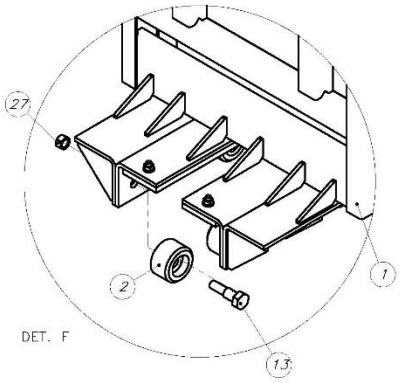
27
2
13
1
DET. F

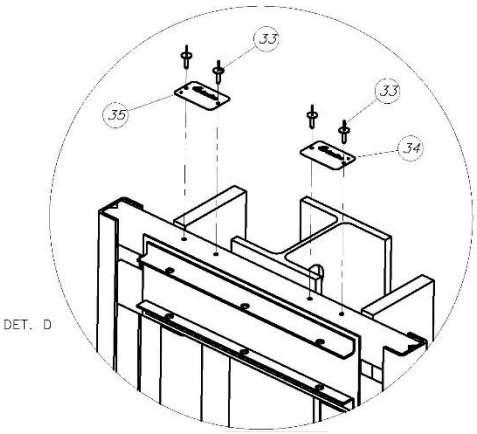
33
35
33
34
DET. D

,

TAU TUBE 80

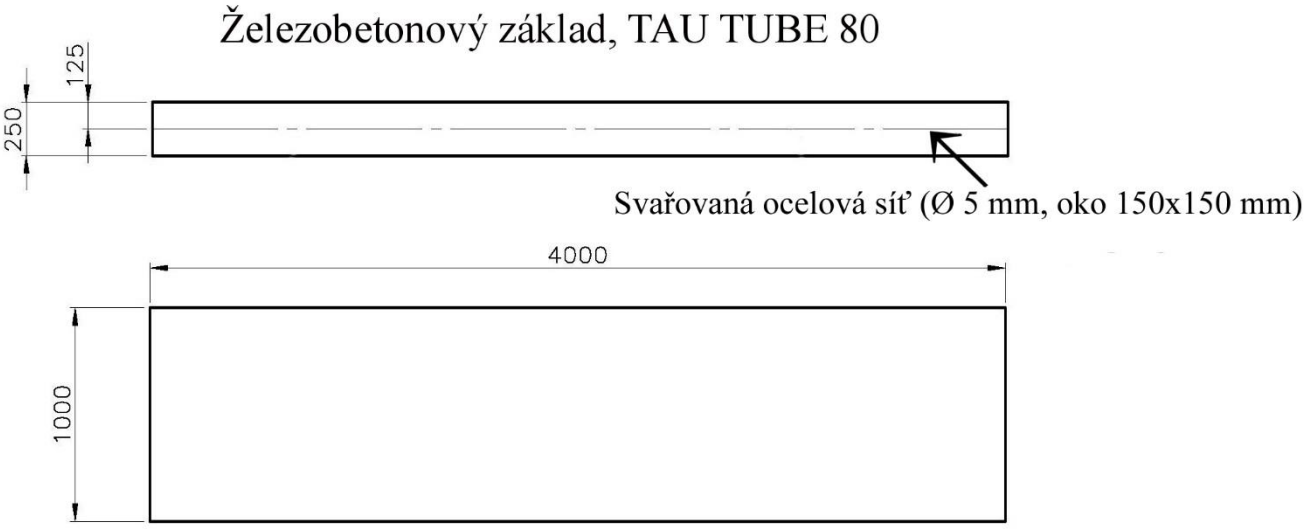
Železobetonový základ, TAU TUBE 80
125
250
Svařovaná ocelová síť (Ø 5 mm, oko 150x150 mm)
4000
1000

Zadní konzola a kolejnice, TAU TUBE 80

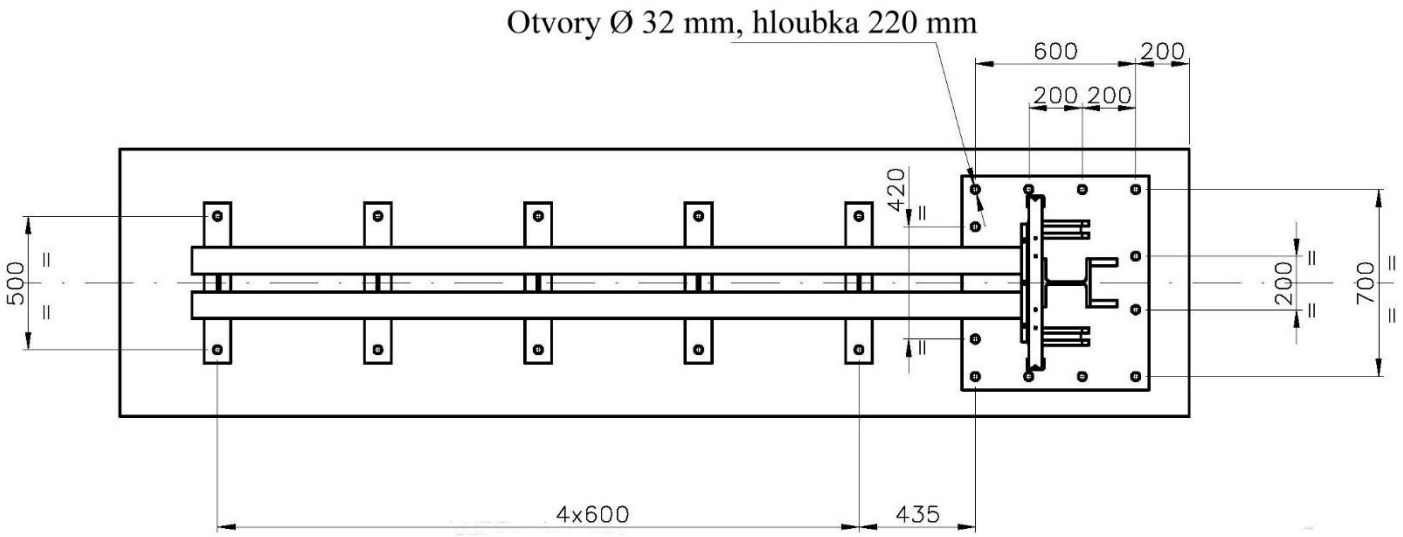

TAU TUBE 80

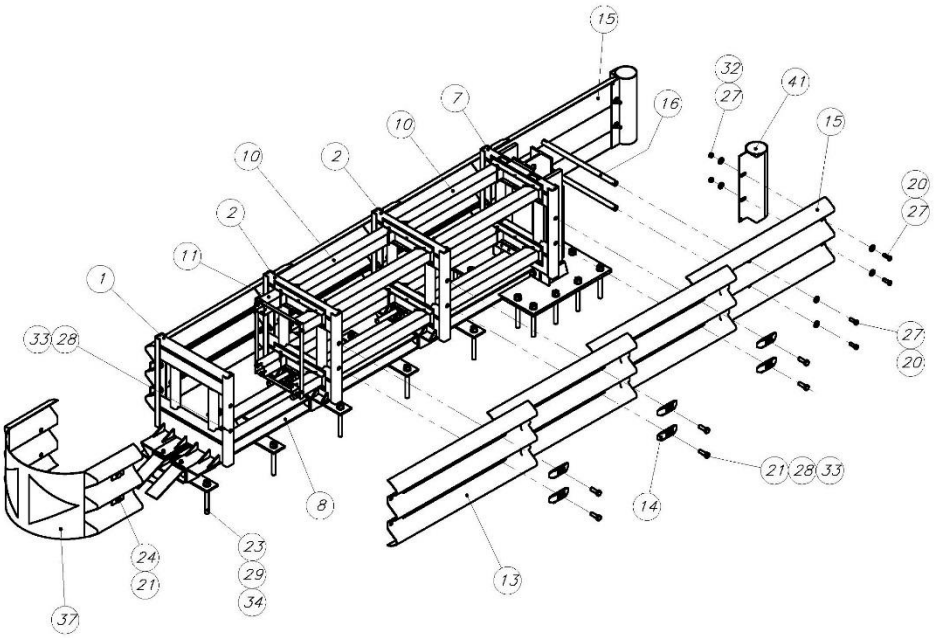

SEZNAM DÍLŮ – TAU TUBE 80		
Název dílu	Kód	Počet (ks)
1. Přední rám	TUB0024	1
2. Vnitřní rám	TUB0021	2
3. Pojezdové kolečko	TUB0025	12
4. Přední destička	TUB0038	2
5. Destička	TUB0027	4
6. Doraz	TUB0042	4
7. Zadní konzola	TUB0008	1
8. Přední kolejnice	TUB0049	1
9. Koncovka kolejnice	TUB0047	1
10. Tlumící trubka 80x80x2, D=920	TUB0007	8
11. Tlumící trubka 80x80x2, D=200	TUB0046	4
12. Nosník trubek	TUB0045	1
13. Svodnice, 3-vlnna, D=1250	TUB0009	6
14. Jezdec	TAU0179	12
15. Koncová svodnice, 3-vlnna	TAU0020	2
16. Rozpěrné tyče	TUB0028	2
17. Šrouby HH M16	TUB0029	12
18. Šrouby HH M8x20	480608	8
19. Šrouby HH M10x70	480625	8
20. Šrouby HH M16x50	480609	8
21. Šrouby HH M20x60	480610	20
22. Šrouby FSH M10x35	481058	12
23. Kotevní šroub M24x250	481510	22
24. Uchycení čela Z3	TUB0041	4
25. Podložka M8	480634	16
26. Podložka M10	510173	20
27. Podložka M16	481219	12
28. Podložka M20	480639	24
29. Podložka M24	481509	22
30. Matice M8	480662	8
31. Matice M10	480664	20
32. Matice M16	480665	16
33. Matice M20	480642	20
34. Matice M24	481508	22
35. Ocelový pásek (7,9x360)	480618	20
36. Chemická malta	MAL-HIL	3
37. Čelo Z3 (pro reflexní fólii)	TN880Y	1
38. Nýty Ø4,8x20	510236	4
39. Identifikační štítek	TAU0114	1
40. CE štítek	TUB0059	1
41. Koncová trubka svodnice	TAU0025	2

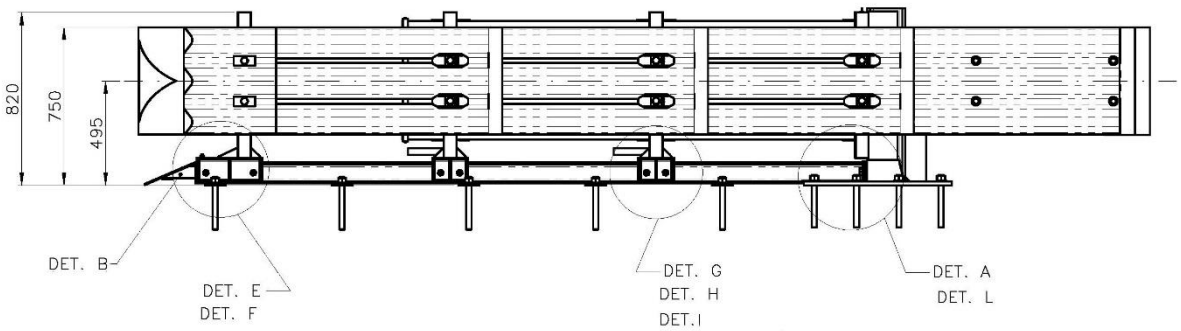
820
750
495
DET. B
DET. E
DET. F
DET. G
DET. H
DET.I
DET. A
DET. L

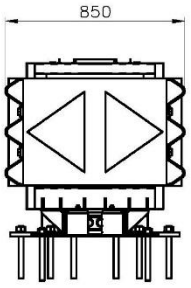
850

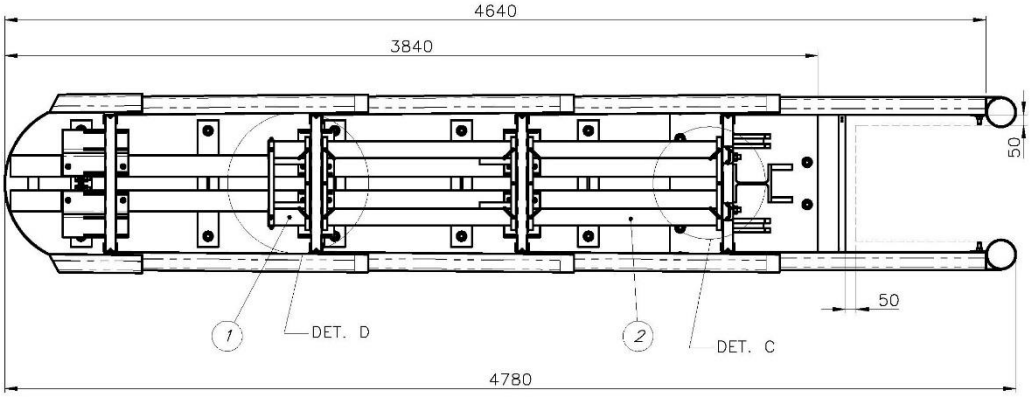
4640
3840
50
50
1
DET. D
2
DET. C
4780

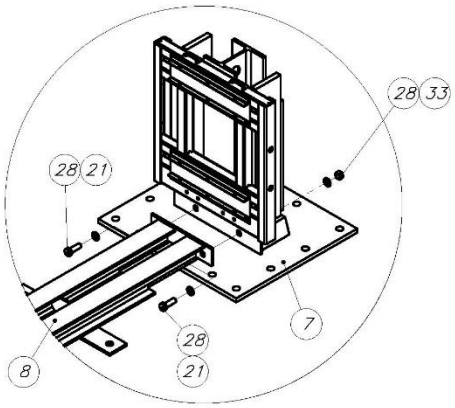
28
33
28
21
7
8
28
21

DET. A

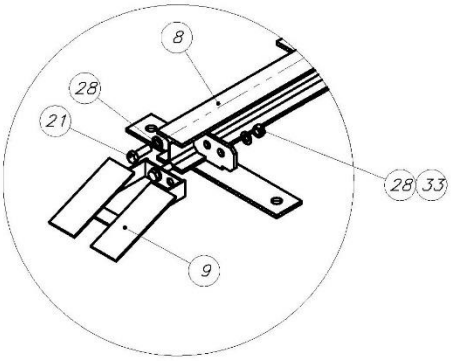
8
28
21
28
33
9

DET. B

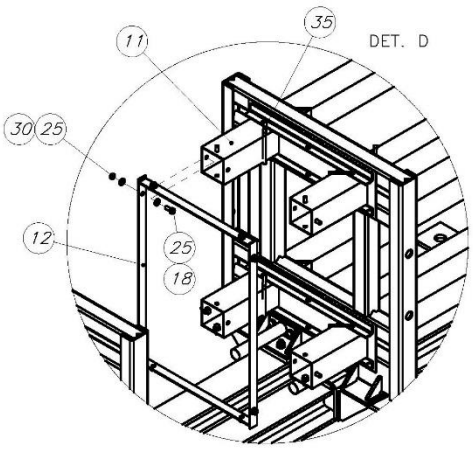
11
35
DET. D
30
25
12
25
18

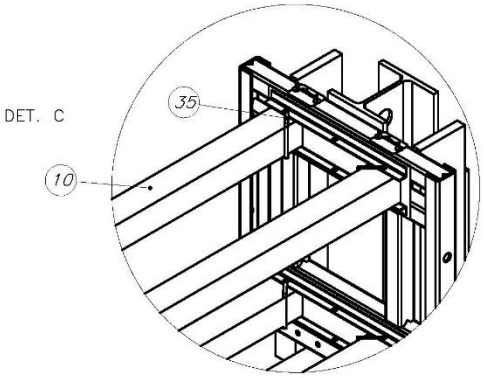
DET. C
35
10

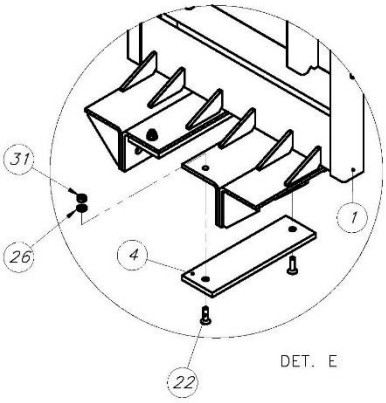

DET. E

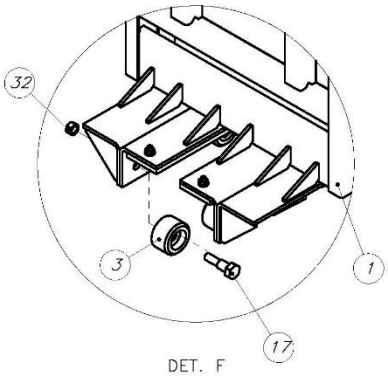

DET. F

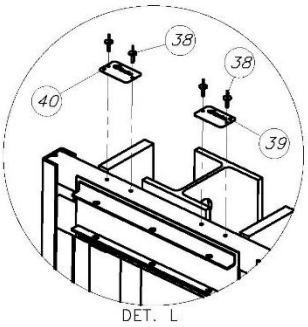

DET. L

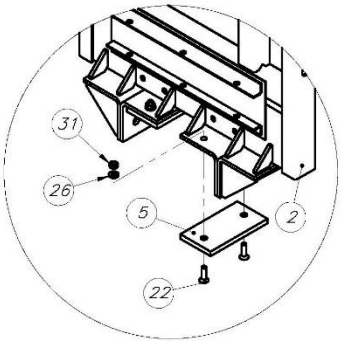

DET. G

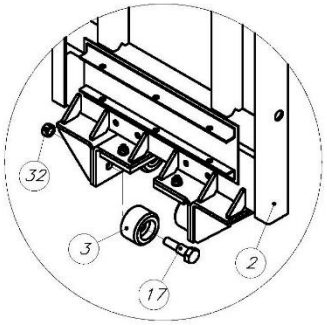

DET. H

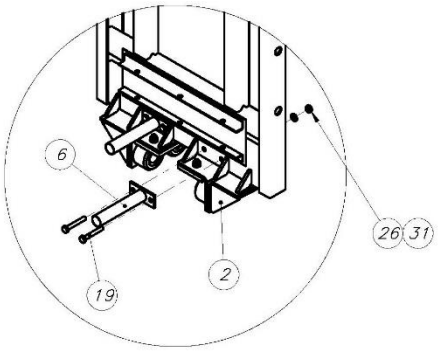

DET. I

TAU TUBE 100

Železobetonový základ, TAU TUBE 100

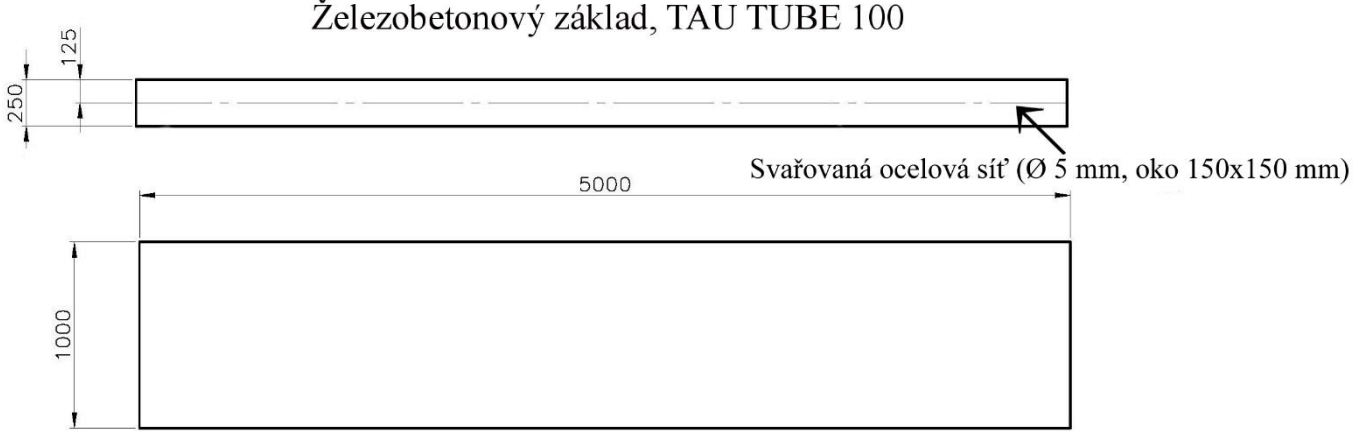

Zadní konzola a kolejnice, TAU TUBE 100

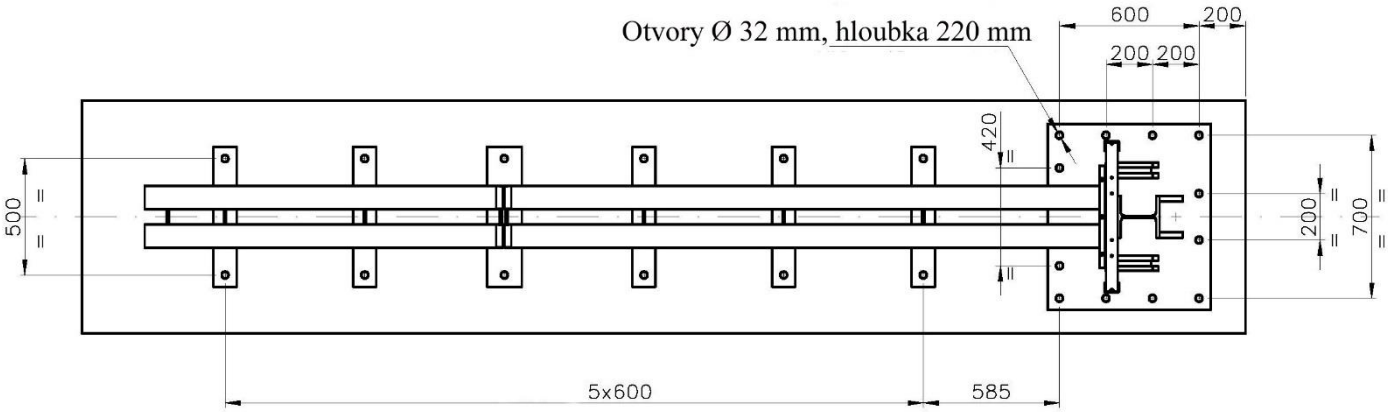

TAU TUBE 100

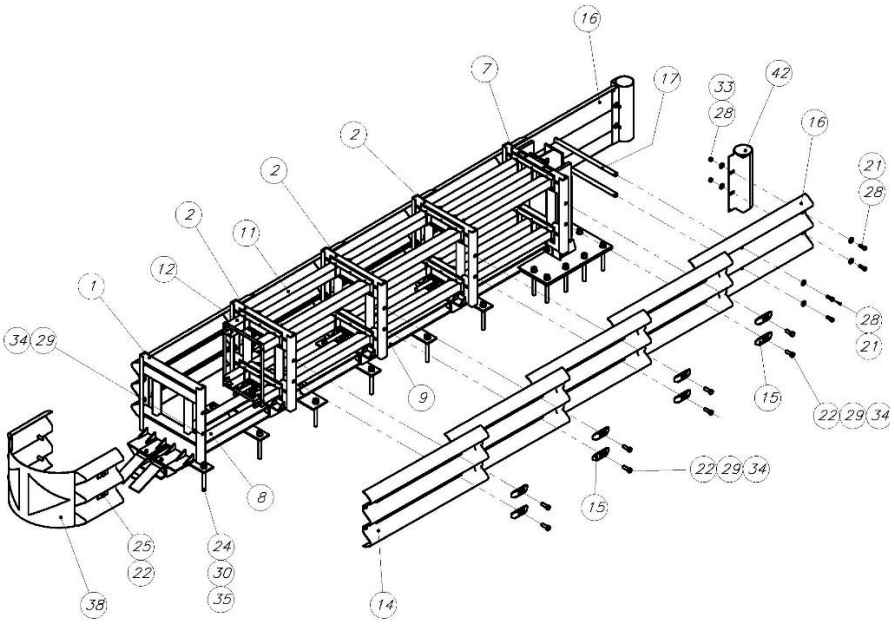

SEZNAM DÍLŮ – TAU TUBE 100		
Název dílu	**Kód**	**Počet (ks)**
1. Přední rám	TUB0024	1
2. Vnitřní rám	TUB0021	4
3. Pojezdové kolečko	TUB0025	20
4. Přední destička	TUB0038	2
5. Destička	TUB0027	8
6. Doraz	TUB0042	10
7. Zadní konzola	TUB0008	1
8. Přední kolejnice	TUB0031	1
9. Zadní kolejnice	TUB0032	1
10. Koncovka kolejnice	TUB0047	1
11. Tlumící trubka	TUB0007	20
12. Tlumící trubka	TUB0046	4
13. Nosník trubek	TUB0045	1
14. Svodnice, 3-vlnna	TUB0009	10
15. Jezdec	TAU0179	20
16. Koncová svodnice, 3-vlnna	TAU0020	2
17. Rozpěrné tyče	TUB0028	2
18. Šrouby HH M16	TUB0029	20
19. Šrouby HH M8x20	480608	8
20. Šrouby HH M10x70	480625	20
21. Šrouby HH M16x50	480609	8
22. Šrouby HH M20x60	480610	30
23. Šrouby HH M10x35	481058	20
24. Kotevní šroub M24x250	481510	28
25. Uchycení čela Z3	TUB0041	4
26. Podložka M8	480634	16
27. Podložka M10	510173	40
28. Podložka M16	481219	12
29. Podložka M20	480639	36
30. Podložka M24	481509	28
31. Matice M8	480662	8
32. Matice M10	480664	40
33. Matice M16	480665	24
34. Matice M20	480642	30
35. Matice M24	481508	28
36. Ocelový pásek (7,9x360)	480618	44
37. Chemická malta	MAL-HIL	3
38. Čelo Z3 (pro reflexní fólii)	TN880Y	1
39. Nýty	510236	4
40. Identifikační štítek	TAU0114	1
41. CE štítek	TUB0059	1
42. Koncová trubka svodnice	TAU0025	2

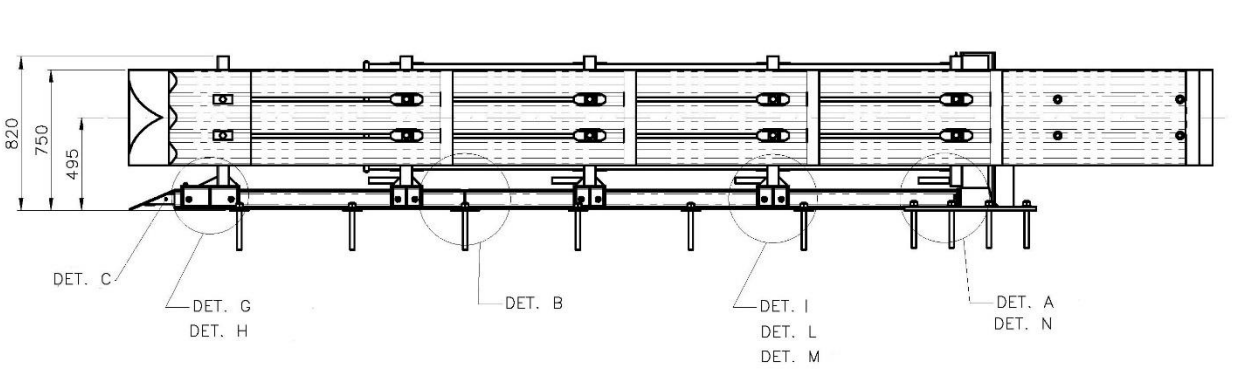
820
750
495
850
DET. C
DET. G
DET. H
DET. B
DET. I
DET. L
DET. M
DET. A
DET. N

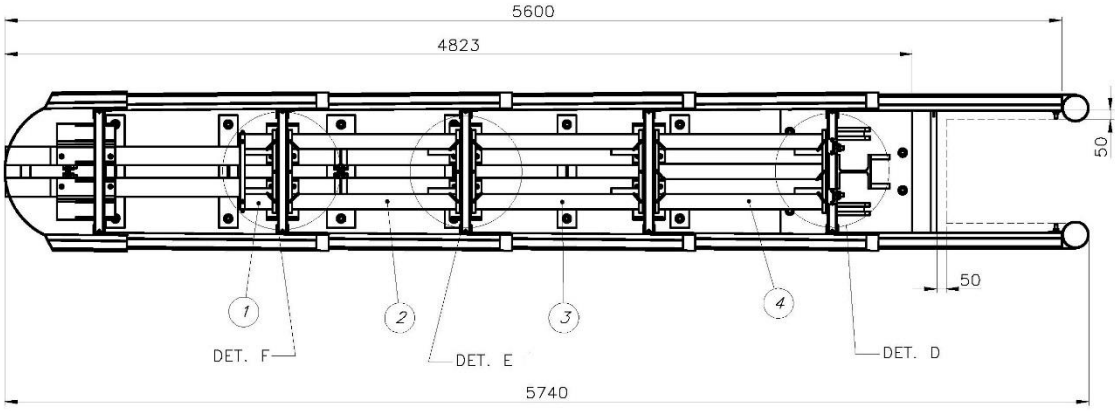
5600
4823
50
50
1
2
3
4
DET. F
DET. E
DET. D
5740

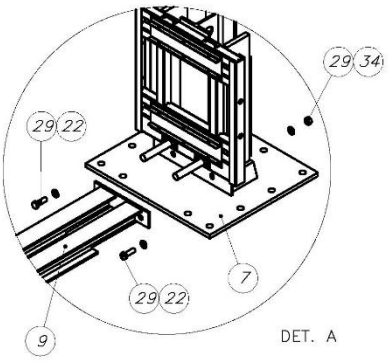
29 34
29 22
29 22
7
9
DET. A

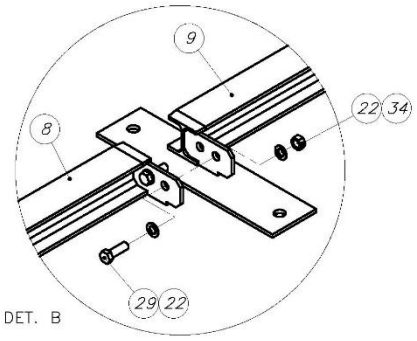
9
8
22 34
29 22
DET. B

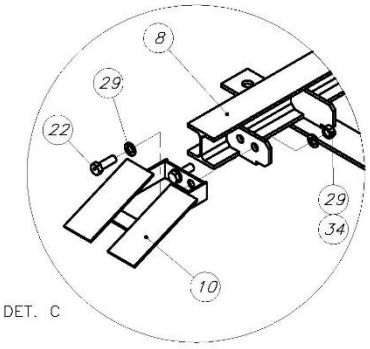
8
29
22
29
34
10
DET. C

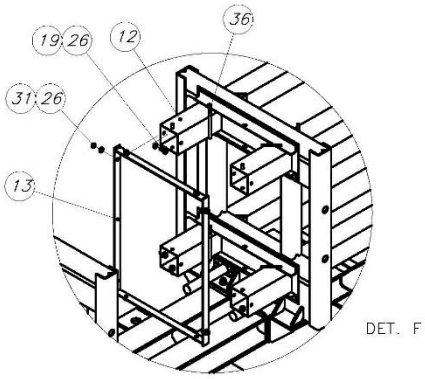
19 26
12
36
31 26
13
DET. F

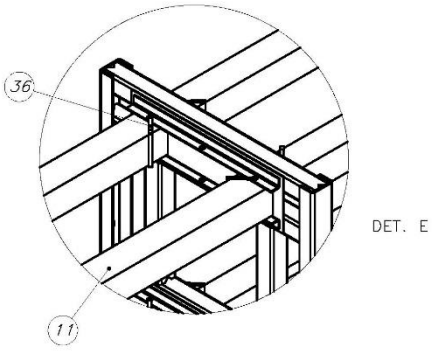
36
11
DET. E

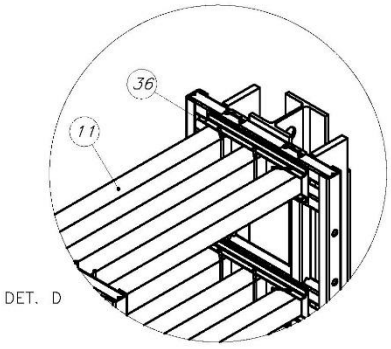
36
11
DET. D

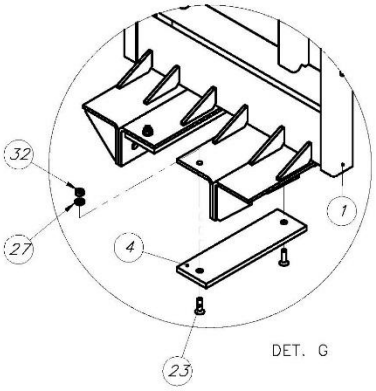

DET. G

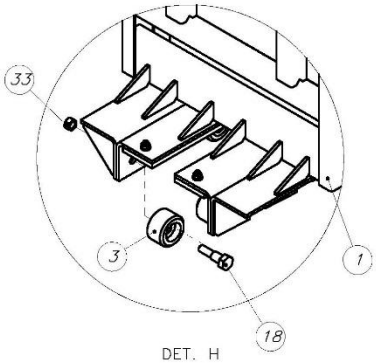

DET. H

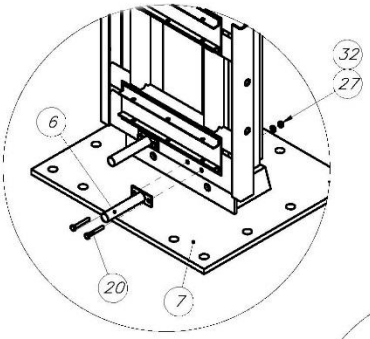

DET. N

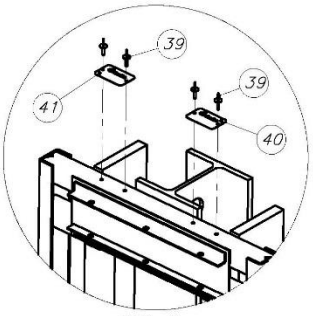

DET. O

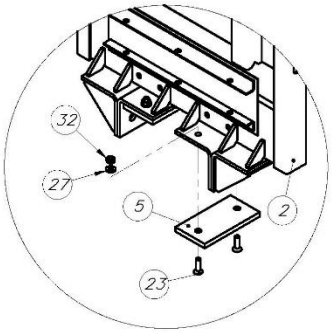

DET. I

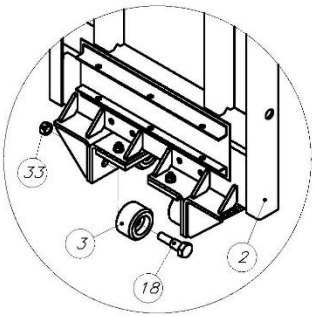

DET. L

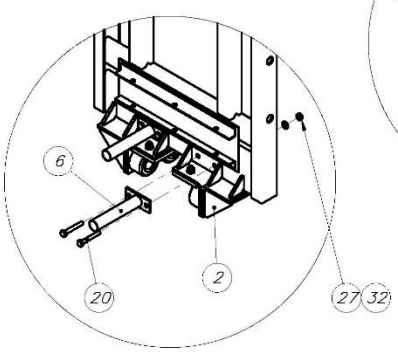

DET. M

TAU TUBE 110

Železobetonový základ, TAU TUBE 110

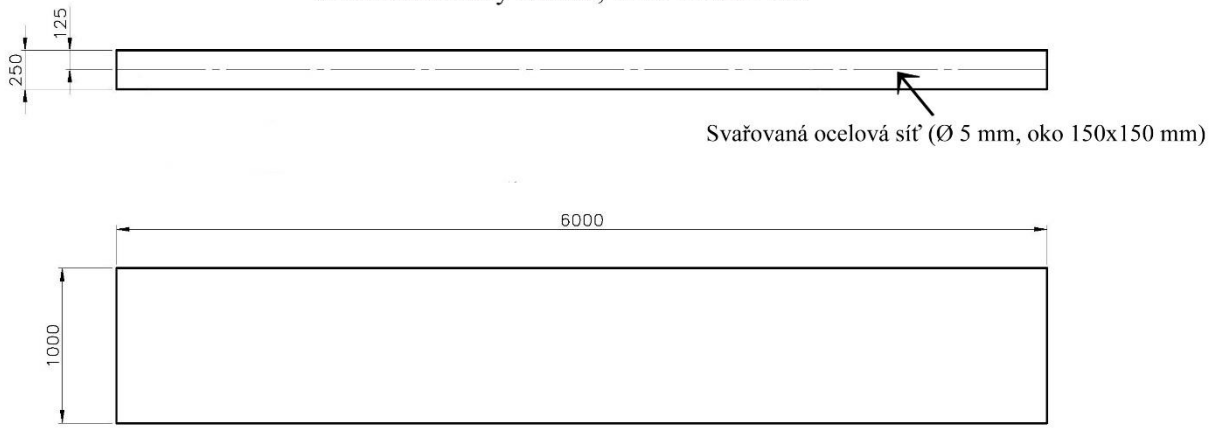

Zadní konzola a kolejnice, TAU TUBE 110

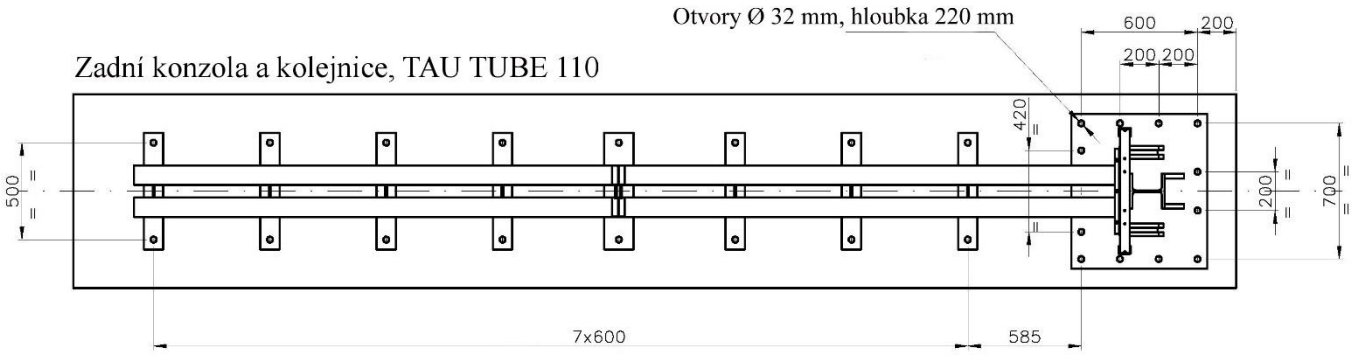

TAU TUBE 110

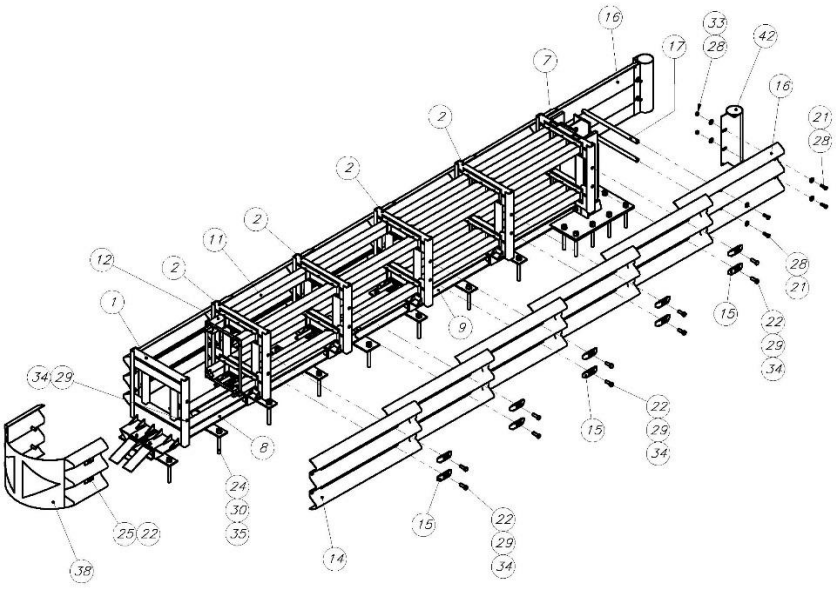

SEZNAM DÍLŮ – TAU TUBE 110		
Název dílu	**Kód**	**Počet (ks)**
1. Přední rám	TUB0024	1
2. Vnitřní rám	TUB0021	4
3. Pojezdové kolečko	TUB0025	20
4. Přední destička	TUB0038	2
5. Destička	TUB0027	8
6. Doraz	TUB0042	10
7. Zadní konzola	TUB0008	1
8. Přední kolejnice	TUB0031	1
9. Zadní kolejnice	TUB0032	1
10. Koncovka kolejnice	TUB0047	1
11. Tlumící trubka	TUB0007	20
12. Tlumící trubka	TUB0046	4
13. Nosník trubek	TUB0045	1
14. Svodnice, 3-vlnna	TUB0009	10
15. Jezdec	TAU0179	20
16. Koncová svodnice, 3-vlnna	TAU0020	2
17. Rozpěrné tyče	TUB0028	2
18. Šrouby HH M16	TUB0029	20
19. Šrouby HH M8x20	480608	8
20. Šrouby HH M10x70	480625	20
21. Šrouby HH M16x50	480609	8
22. Šrouby HH M20x60	480610	30
23. Šrouby HH M10x35	481058	20
24. Kotevní šroub M24x250	481510	28
25. Uchycení čela Z3	TUB0041	4
26. Podložka M8	480634	16
27. Podložka M10	510173	40
28. Podložka M16	481219	12
29. Podložka M20	480639	36
30. Podložka M24	481509	28
31. Matice M8	480662	8
32. Matice M10	480664	40
33. Matice M16	480665	24
34. Matice M20	480642	30
35. Matice M24	481508	28
36. Ocelový pásek (7,9x360)	480618	44
37. Chemická malta	MAL-HIL	3
38. Čelo Z3 (pro reflexní fólii)	TN880Y	1
39. Nýty	510236	4
40. Identifikační štítek	TAU0114	1
41. CE štítek	TUB0059	1
42. Koncová trubka svodnice	TAU0025	2

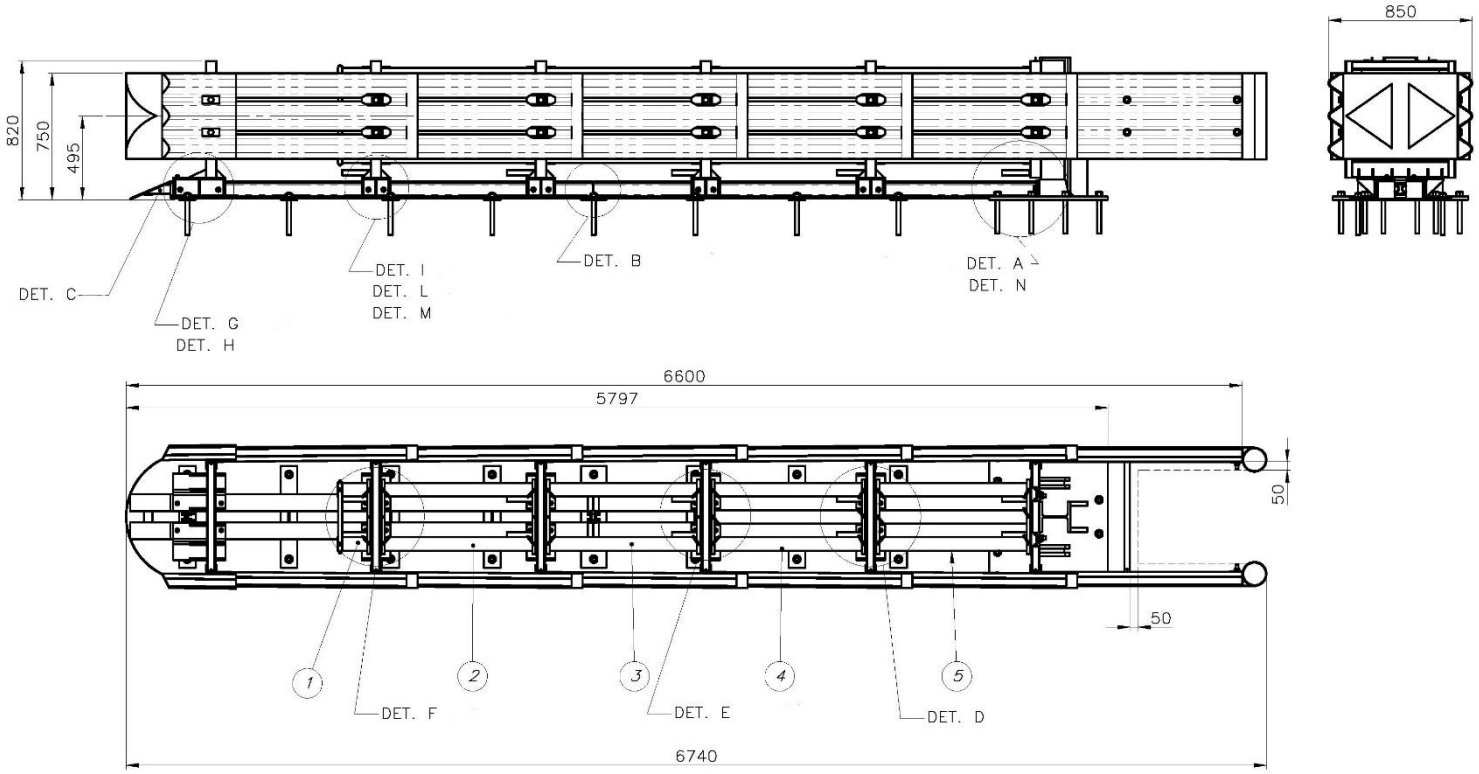

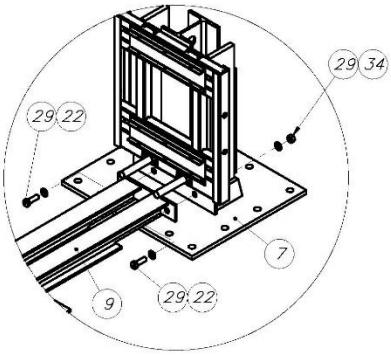

DET. A

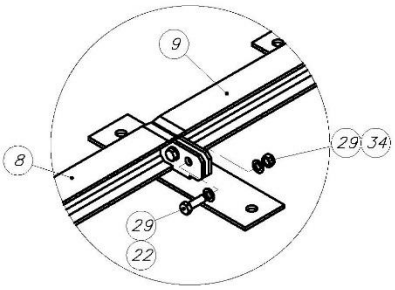

DET. B

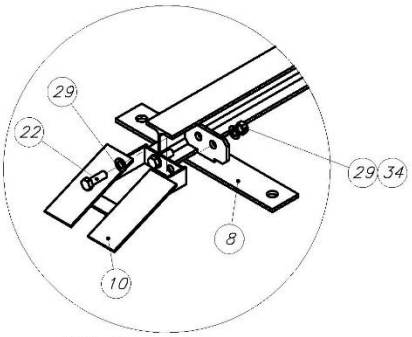

DET. C

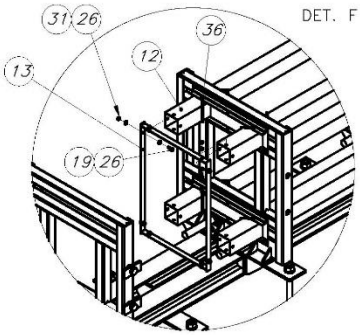

DET. F

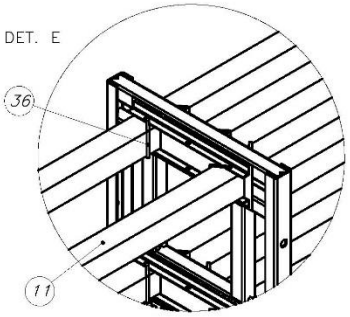

DET. E

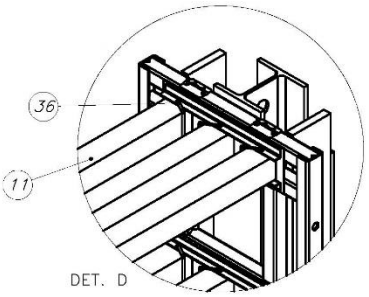

DET. D

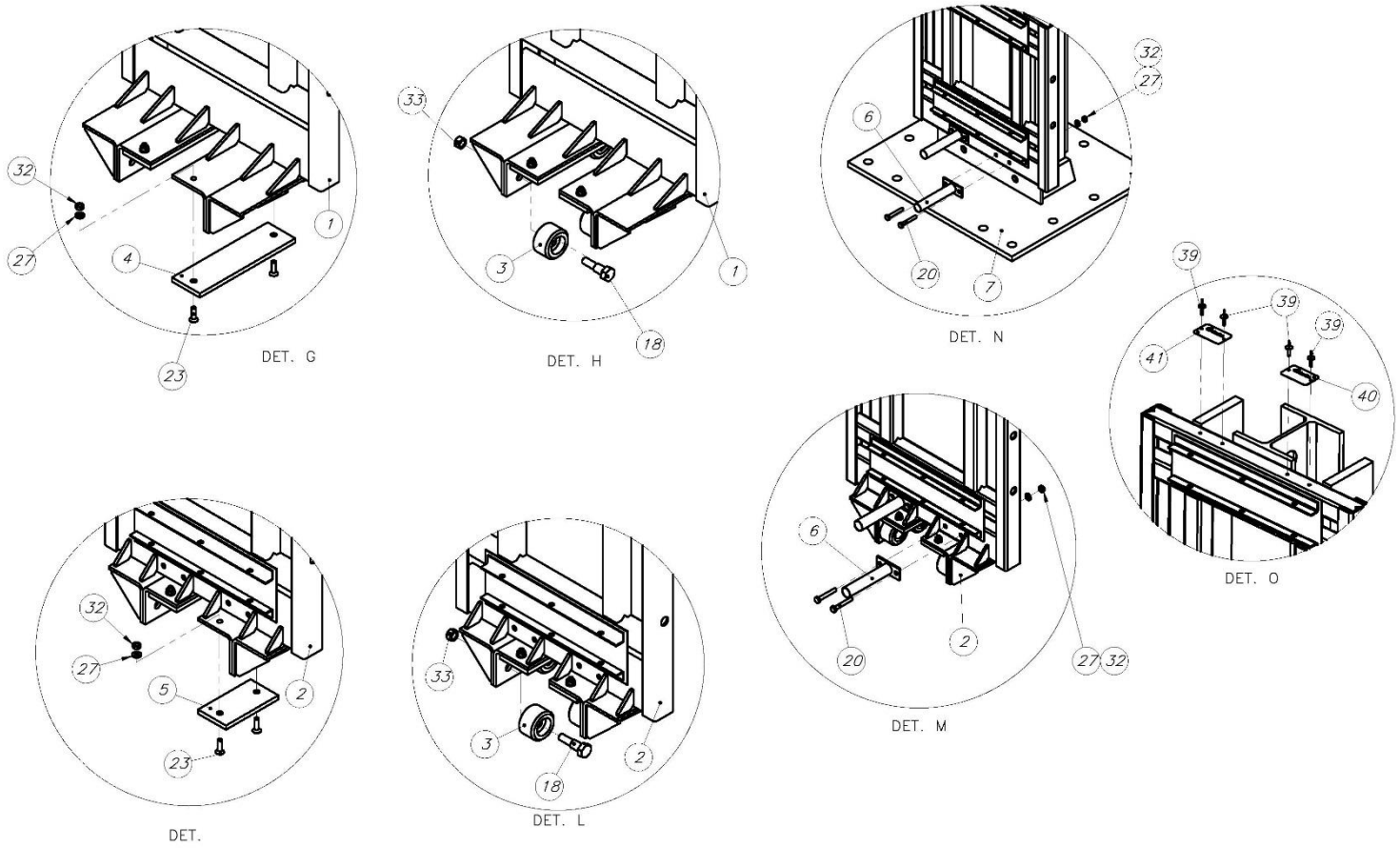

VÝKRESY PŘECHODOVÝCH DÍLŮ

Přechodový díl na betonové svodidlo

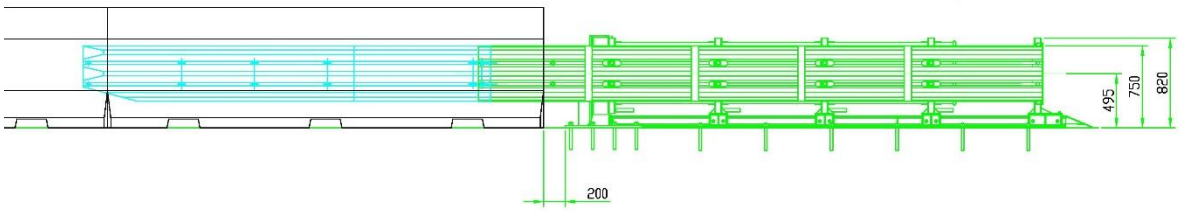

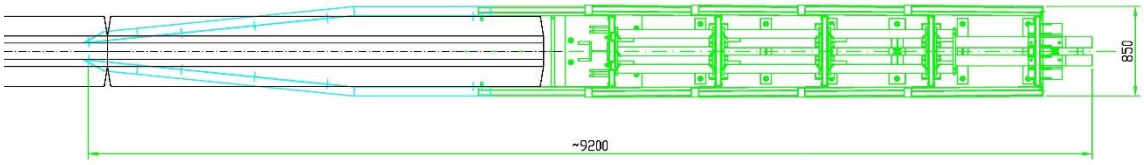

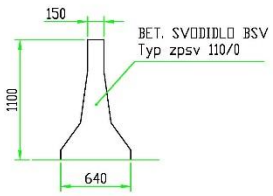

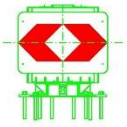

VISTA X
VIEW X

Dimensioni in mm
Dimensions mm

SNOLINE
A LINDSAY TRANSPORTATION SOLUTIONS COMPANY

REV	DESCRIZIONE	DATA	FIRMA

OGGETTO/OBJECT	DIS./DWG	DATA/DATE	MATERIALE/MATERIAL	FINITURA/FINISH
TAU TUBE CONNESSO A N.J. *TAU TUBE P100 CONNECTION TO CONCRETE BARRIER*	RBC	12.05.15	//	//

COMMITTENTE	SCALA/SCALE	VISTO/CHKD	DISEGNO N° / Dwg. N°	REV
SOST. IL DIS. N°	//	VDG	TUBS1503	

IL PRESENTE DISEGNO E LE INFORMAZIONI IN ESSO CONTENUTE SONO IN ESCLUSIVA PROPRIETA' DELLA SNOLINE
E' VIETATA SENZA PREVENTIVA AUTORIZZAZIONE SCRITTA, OGNI RIPRODUZIONE Art.99-L.22/4/1941 - N°633

Přechodový díl na ocelová svodidla, profil NH4, Arcelor Mittal

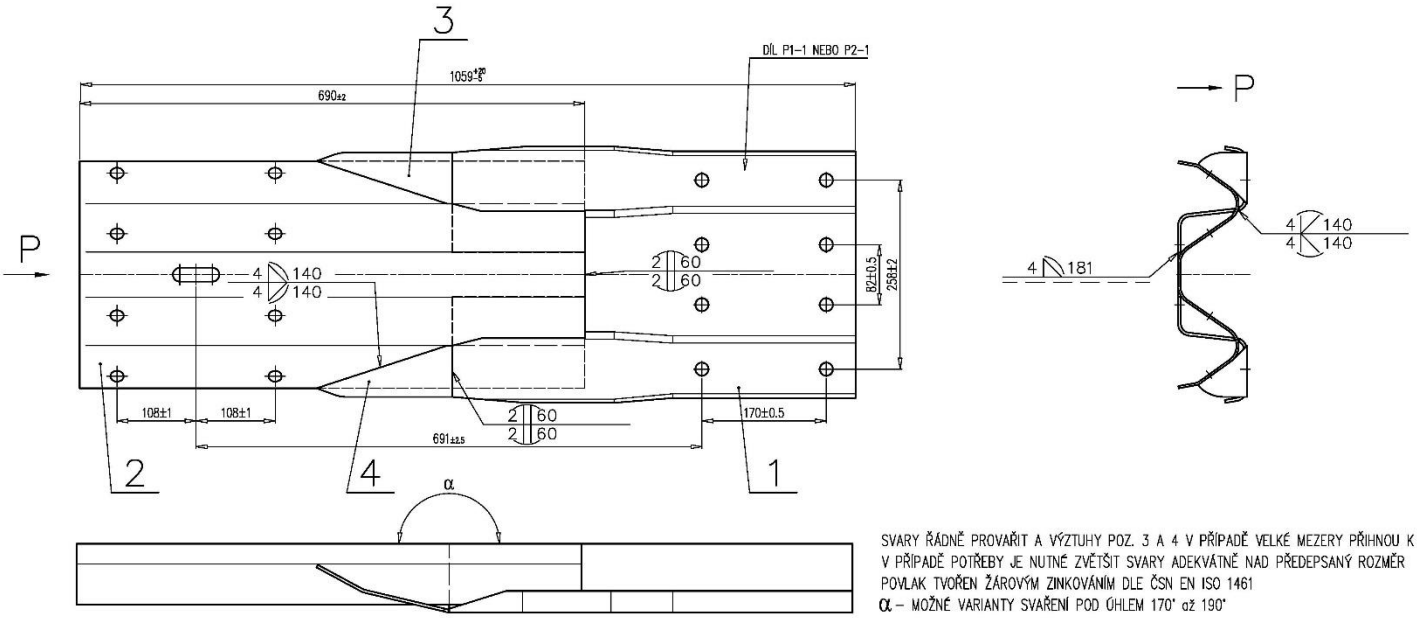

SPOJOVACÍ MATERIÁL – UTAHOVACÍ MOMENT MIN. 60NM

PROFIL A – POZICE 2

Název	Č. dílu	Kusů	Č.v./norma
ŠROUB S POLOKRUHOVOU HLAVOU A OVÁLEM M16x30 – 5.8 – tZn	40.03	8	2406114
PODLOŽKA 18–tZn (ø 19/40/4)	59.4.41	8	DIN 134
MATICE M 16 – 6 ? tZn ISO 4032	59.2.40	8	ISO 4032

PROFIL NH4 – POZICE 1

Název	Č. dílu	Kusů	Č.v./norma
ŠROUB S POLOKRUHOVOU HLAVOU A NOSEM M16x30 – 4.6 – tZn	59.0.80	8	2497054–B
PODLOŽKA 17,5–tZn (ø 17,5/30/3)	59.4.40	8	ISO 7091
MATICE M 16 – 6 ? tZn ISO 4032	59.2.40	8	ISO 4032

Poz.	Název – rozměr	Mn.	Výkres – norma	Materiál vých. / kon.	Hmot. kg	Poznámka
	SVAŘOVÁNÍ M		ČSN EN 440	C114	0.17	
	SVAŘOVÁNÍ M		ČSN EN 440	C114	0.17	
	Šroub s polokruhovou hl. a oválem	M16x30	ČSN EN 8440 tZn	C114	0.17	
	SVAŘOVÁNÍ M		ČSN EN 440	C114	0.17	
4	VÝZTUHA LEVÁ	1	P1–4			
3	VÝZTUHA PRAVÁ	1	P1–3			
2	PŘECHODOVÝ DÍL A–NH–94	1	P1–2			
1	PŘCHOD. DÍL NH4 KALIBROVANÝ	1	P2–1			
1	PŘCHOD. DÍL NH4	1	P1–1			

PŘECHODKA NH4/A–NH–94 KRÁTKÁ

ROK 2014 LIST P

OZNAČENÍ VÝROBKU

Tlumiče TAU TUBE jsou označené CE identifikačním štítkem, který se nachází na zadní konzole.

Informace, výkresy a vizualizace použité v tomto manuálu jsou ve vlastnictví firmy Snoline a nemohou být použité bez předchozího písemného souhlasu.